CABLE CONNECTOR high waterproof performance

NYS SERIES

樹脂製ケーブル用コンネ

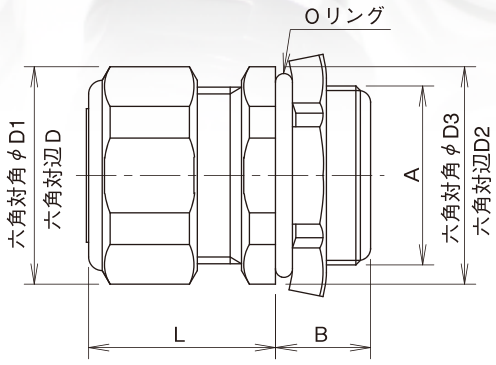

IP 67

RoHS COMPLIANT

単心タイプ

単位 mm

呼称＼記号	収容ケーブル外径	厚鋼ねじ A 電線管ねじ呼称	厚鋼ねじ A 管用平行ねじ呼称	厚鋼ねじ A 推奨取付穴径	B	対辺 D	対角 D1	対辺 D2	対角 D3	締付前長さ L	カサリングの色	質量（g）	入数 / 箱（個）
NYS - 2.5 ～ 5	φ 2.5 ～ 5	CTG 16	G 1/2	21	10	23	25	27	29	29	黒	19	25
5 ～ 8	φ 4 ～ 8.3										グレー	19.8	25
9 ～ 11	φ 7 ～ 11.3									28	乳白	18	25
12 ～ 14	φ 10 ～ 14.5					26	28	27	29	27	乳白	20	25
15 ～ 17	φ 13 ～ 17.5	CTG 22	G 3/4	27	14	30	32	34	36	28	乳白	30	16
20	φ 16 ～ 20					35	38	35	38	33	乳白	40	15
23	φ 19 ～ 23	CTG 28	G 1	34	15	41	44	44	47	37	グレー	63	8
26	φ 22 ～ 26										乳白	62	8
材　質	カバーナット、本体：ポリアミド（PA66）												
備　考	NYS-2.5 ～ 5 から 15 ～ 17 と NYS-20 から 26 のサイズに関しては形状が若干異なります。												

型式の指定方法

NYS 5 ～ 8 - B: ブラック
G: グレー
呼称 ― 色調

多心タイプ

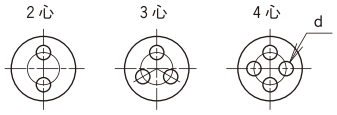

単位 mm

呼称＼記号	適用ケーブル φd	本数	厚鋼ねじ A 電線管ねじ呼称	厚鋼ねじ A 管用平行ねじ呼称	厚鋼ねじ A 推奨取付穴径	B	対辺 D	対角 D1	対辺 D2	対角 D3	締付前長さ L	質量（g）	入数 / 箱（個）
NYS - 14-2-040	3 ～ 4	2	CTG 16	G 1/2	21	10	26	28	26	28	27	21	25
-2-050	4 ～ 5											22	25
-2-060	5 ～ 6											22	25
20-2-070	6 ～ 7		CTG 22	G 3/4	27	14	35	38	35	38	33	43	15
-2-080	7 ～ 8											42	15
-2-090	8 ～ 9											42	15
26-2-100	9 ～ 10		CTG 28	G 1	34	15	41	44	44	48	38	66	8
14-3-040	3 ～ 4	3	CTG 16	G 1/2	21	10	26	28	26	28	27	21	25
-3-050	4 ～ 5											21	25
20-3-060	5 ～ 6		CTG 22	G 3/4	27	14	35	38	35	38	33	43	15
-3-070	6 ～ 7											42	15
-3-080	7 ～ 8											42	15
26-3-090	8 ～ 9		CTG 28	G 1	34	15	41	44	44	48	38	66	8
-3-100	9 ～ 10											65	8
14-4-040	3 ～ 4	4	CTG 16	G 1/2	21	10	26	28	26	28	27	22	25
20-4-050	4 ～ 5		CTG 22	G 3/4	27	14	35	38	35	38	33	43	15
-4-060	5 ～ 6											42	15
-4-070	6 ～ 7											42	15
26-4-080	7 ～ 8		CTG 28	G 1	34	15	41	44	44	48	38	66	8
-4-090	8 ～ 9											65	8
材　質	カバーナット、本体：ポリアミド（PA66）												
備　考													

型式の指定方法

NYS - 20 - 3 - 060- B: ブラック
G: グレー
呼称 ― 色調
心数
呼称

使用しない穴を塞ぐ場合には多心締付ゴム用
プラグ ANYP（別売）をご利用ください